philipdoor

Black Series

4 nowe sety okuć
klamka-pochwyt
do drzwi zewnętrznych

philipdoor

D - Profilo 03
Profil 35x35 mm
nóżki pod kątem 45°

C - Profilo 02
Profil 40x20 mm
nóżki pod kątem 45°

B - Profilo 01
Profil 40x40 mm
nóżki pod kątem 45°

A - Linea 01
Rura Ø34 mm
nóżki pod kątem 45°

Dostępne wysokości:

600 mm	800 mm	1000 mm	1200 mm	1400 mm	1600 mm	1800 mm

Zawartość setu:

- **Pochwyt czarny**
  zgodnie z oznaczneiem literowym A, B, C lub D (przeznaczony do montażu na profilu skrzydła)

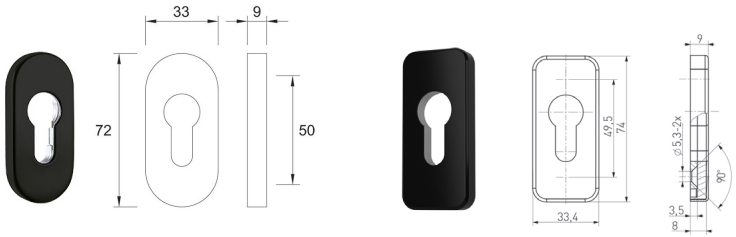

- **Rozeta**
  Owalna pQ PZ 9 mm (czarna) dla pochwytu A lub prostokątna Medos PZ 9 mm (czarna) dla pochwytów B, C i D

- **Klamka wewnętrzna**
  GreenteQ DG58 (czarna)
  lub 1/2 DGT35 PZ92 AL. (biała)

- **Zestaw mocujący**
  9052866
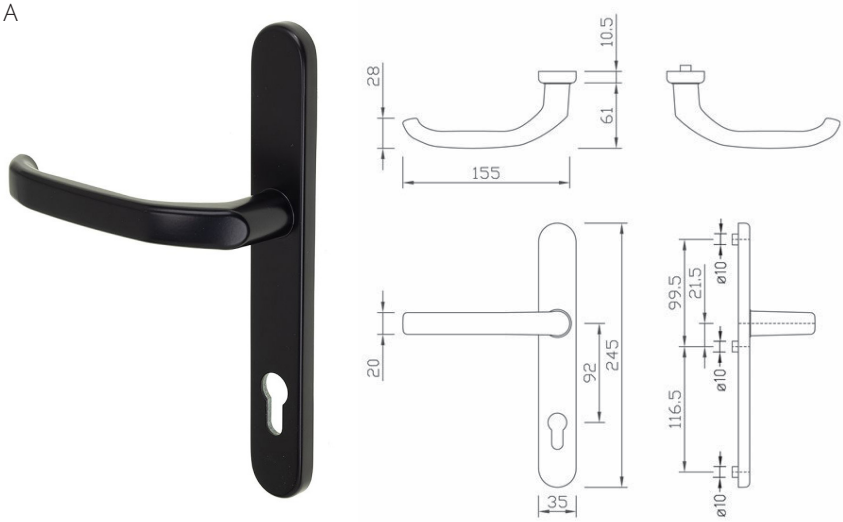
- **Łącznik klamek**
  337806